自考365
www.zikao365.com
全天 24 小时服务咨询电话 010-82335555 免费热线 4008135555
中国十大品牌教育集团 中国十佳网络教育机构

- 自考名师全程视频授课，图像、声音、文字同步传输，享受身临其境的教学效果；
- 权威专家在线答疑，提交到答疑板的问题在 24 小时内即可得到满意答复；
- 课件自报名之日起可反复观看，不限时间、地点、次数，直到当期考试结束后一周关闭；
- 付费学员赠送 1G 超大容量电子信箱；及时、全面、权威的自考资讯全天 24 小时更新；
- 一次性付费满 300 元，即可享受九折优惠；累计实际交费金额 500 元或支付 80 元会员费，可成为银卡会员，购课享受八折优惠；累计实际交费金额 1000 元或支付 200 元会员费，可成为金卡会员，购课享受七折优惠（以上须在同一学员代码下）；

英语/高等数学预备班：英语从英文字母发音、国际音标、基本语法、常用词汇、阅读、写作等角度开展教学；数学针对有高中入学水平的数学基础的同学开设。通过知识点精讲、经典例题详解、在线模拟测验，有针对性而快速的提高考生数学水平。立即报名！

基础学习班：依据全新考试教材和大纲，由辅导老师对教材及考试中所涉及的知识进行全面、系统讲解，使考生从整体上把握该学科的体系，准确把握考试的重点、难点、考点所在，为顺利通过考试做好知识上、技巧上的准备。立即报名！

真题串讲班：以考试大纲为主导，对各章节知识点进行全面梳理讲解，突出考试重点、难点与考点，教授答题思路与方法，通过对课程的整体情况分析及近 2 次考试的真题讲解，帮助考生更准确地把握考试方向，做好考前最后冲刺，为考生顺利通过考试铺平道路。串讲班课程在考前一个月左右开通。立即报名！

习题班：自考 365 网校与北大燕园合作推出，每门课程均涵盖该课程全部考点、难点，在线测试系统按照考试难度要求自动组卷、全程在线测试、提交后自动判定成绩。我们相信经过反复练习定能使您迅速提升应试能力，使您考试梦想成真！立即报名！

自考实验班：针对高难科目开设，签协议，不及格返还学费。全国限量招生，报名咨询 010-82335555 立即报名！

自考精品班：全力打造专属于学员个人的辅导计划，学员自入学当天便开始享受专属于自己的个性化辅导课程，专职教学辅导老师及班主任全程跟踪学员的学习情况，随时调整辅导方案，以保证学习计划的有效进行。帮助学员克服可能出现的学习上的怠倦、不良情绪的影响等情况。坚定考试必胜信念，并以最适合自己的方式，在短时间内掌握考试内容，全面提升学员的考试通过率。我们承诺，当期考试不通过，下期学费减半！立即报名！

浙江省 2010 年 1 月高等教育自学考试
单片机原理与接口技术试题
课程代码：01644

一、填空题（本大题共 8 小题，每小题 2 分，共 16 分）

请在每小题的空格中填上正确答案。错填、不填均无分。

1.单片机的存储器设计采用哈佛结构，它的特点是将程序存储器空间和数据存储器空间在物理上_____。

2.MCS-51 单片机一个机器周期共有 12 个_____。

3.8051 单片机片内存储器为_____字节。

4.数制转换，10011010B=_____H=_____D。

5.单片机访问外部数据存储器用_____指令。

6.MCS-51 单片机上电复位后，PC=_____。

7.8051 单片机外部中断请求信号输入有两种方式，分别是_____和脉冲触发。

8.51 系列单片机来源于_____公司的 MCS-51 系列，在此基础上 Philips、Atmel 等公司推出了各具特色、性能优异的单片机。

二、判断题（本大题共 10 小题，每小题 2 分，共 20 分）

判断下列各题，正确的在题后括号内打“√”，错的打“×”。

1.在 MCS—51 单片机内部结构中，TMOD 为模式控制寄存器，主要用来控制定时器的启动与停止。（　　）

2.8051 单片机的 5 个中断源相应地在芯片上都有中断请求输入引脚。（　　）

3.如设外部中断 0 中断，应置中断允许寄存器 IE 的 EA 位和 EX0 位为 1。（　　）

4.单片机的堆栈指针 SP 始终是指示堆栈顶地址。（　　）

5.MCS—51 单片机的片内存贮器称为程序存贮器。（　　）

6.MCS—51 的指令寄存器是对指令寄存器中的指令进行译码，将指令转变为执行此指令所需要的电信号。（　　）

7.在 LED 数码管显示时，如有多个字符需要显示，通常采用查表指令提取字符码。（　　）

8.复位电路是单片机系统里面不可缺少的部分。（　　）

9.P3 口具有丰富的第二功能，外部中断信号输入、外部 RAM 读写选通等均在此端口。（　　）

10.在中断开启的情况下，任何中断均能立即得到响应。（　　）

三、单项选择题（本大题共 12 小题，每小题 2 分，共 24 分）

在每小题列出的四个备选项中只有一个是符合题目要求的，请将其代码填写在题后的括号内。错选、多选或未选均无分。

1.8051 单片机 DIP 封装共有 40 只引脚，其中电源与地线引脚分别是（　　）

A.10 脚、30 脚　　B.20 脚、40 脚

C.30 脚、10 脚　　D.40 脚、20 脚

2.在内部 RAM 中，通用寄存器的地址为（　　）

A.20H-2FH　　B.00H-1FH

C.30H-4FH　　D.80H-9FH

3.MCS-51 单片机汇编指令中，注释必须以什么符号开始？（　　）

A.，　　B.；

C.：　　D.……

4.指令 MOV A,@R_1 的寻址方式是（　　）

A.直接寻址　　B.相对寻址

C.寄存器寻址　　D.寄存器间接寻址

5.执行中断处理程序最后一句指令 RETI 后，（　　）

A.程序返回到 ACALL 的下一句　　B.程序返回到 LCALL 的下一句

C.程序返回到主程序开始处　　D.程序返回到响应中断时一句的下一句

6.启动定时器 0 开始计数的指令是使 TCON 的（　　）

A.TF0 位置 1　　B.TR0 位置 1

C.TR0 位置 0　　D.TR1 位置 0

7.当 CPU 响应定时器 T1 的中断请求后，程序计数器 PC 的内容是（　　）

A.0003H　　B.000BH

C.00013H　　D.001BH

8._____是表示指令所在的地址，是用户根据程序需要而设定的符号地址。（　　）

A.注释　　B.伪指令

C.标号　　D.操作符

9.指令 PUSH direct 的功能是（　　）

A.SP←（SP）-1,（SP）←（direct）　　B.（SP）←（direct）,SP←（SP）-1

C.SP←（SP）+1,（SP）←（direct）　　D.SP←（（SP）+1）,（SP）←（direct）

10.P0、P1 口作输入用途之前必须（　　）

A.相应端口先置 1　　B.相应端口先置 0

C.外接高电平　　D.外接上拉电阻

11.单片机中 PUSH 和 POP 指令通常用来（　　）

A.保护断点　　B.保护现场

C.保护现场恢复现场　　D.保护断点恢复断点

12.指令 LJMP 的转移范围是（　　）

A.8K　　B.16K

C.32K　　D.64K

四、简答题（本大题共 4 小题，每小题 5 分，共 20 分）

1.简述程序状态字 PSW 中各位的含义。

PSW 格式：

D7	D6	D5	D4	D3	D2	D1	D0
CY	AC	F0	RS1	RS0	OV	—	P

2.执行下列程序段，填写结果。

```
MOV 50H，#00H
MOV   R0，#7DH
MOV   7CH，#0AH
DEC   R0
MOV   A，@R0
MOV   B，#03H
```

CLR　C

ADD　A，B

INC　R0

MOV　@R0，50H

结果为：

R0=_____,B=_____,

（7DH）=_____，A=_____,

CY=_____。

3.按要求补充下列程序

8051 单片机外接晶振频率为 6MHz,试用定时器 0，工作方式 1 实现 131ms 的定时器初始化设置，并启动定时器。

TMOD 格式：定时/计数器 1　　定时/计数器 0

B7	B6	B5	B4	B3	B2	B1	B0
GATE	$C/\overline{T}$	M1	M0	GATE	$C/\overline{T}$	M1	M0

MOV　TMOD,_____

MOV　TH0,_____

MOV　____,_____

_____ TR0

4.按照要求，将程序补充完整

内部 RAM 中以 51H 单元为首地址，存放着 6 个字节的无符号数。统计其中 0 的个数，并存放在 50H 单元中。

源程序如下：

```
CONT0：MOV R1，#51H
       MOV R2，  _____
       MOV 50H，  _____
LOOP：  MOV  A，@R1
       _____ NEXT
       INC 50H
NEXT：  INC _____
       DJNZ R2，  _____
       RET
```

五、综合题（本大题共 2 小题，每小题 10 分，共 20 分）

1.X、Y、Z 均为 8 位无符号数，分别保存在 40H、41H、42H 中，试用汇编语言编写程序将 X、Y、Z 三个数从小到大排列存入 40H、41H、42H 单元，完成后将 20H 位置 1。

2. 硬件电路如图 1，K1、K2 为档位按键，当按下 K1 后，数码管显示“1”，当按下 K2 后，数码管显示“2”，每按下一次，蜂鸣器鸣叫一次，试用汇编语言编写相应程序。（10ms 延时子程序标号为 DELAY10，调用即可，无需编写）

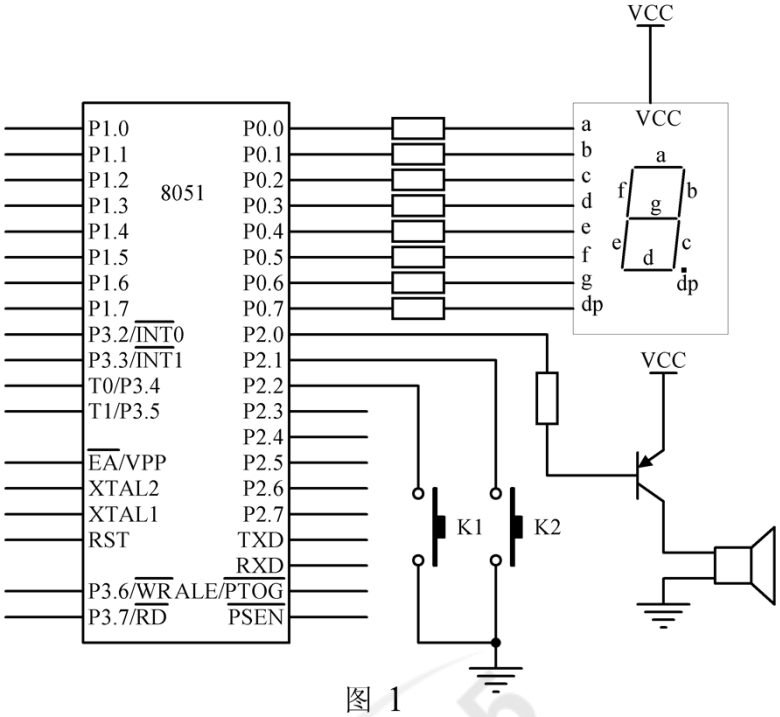

图 1