自考365
www.zikao365.com
全天 24 小时服务咨询电话 010-82335555 免费热线 4008135555
中国十大品牌教育集团 中国十佳网络教育机构

- 自考名师全程视频授课，图像、声音、文字同步传输，享受身临其境的教学效果；
- 权威专家在线答疑，提交到答疑板的问题在 24 小时内即可得到满意答复；
- 课件自报名之日起可反复观看，不限时间、地点、次数，直到当期考试结束后一周关闭；
- 付费学员赠送 1G 超大容量电子信箱；及时、全面、权威的自考资讯全天 24 小时更新；
- 一次性付费满 300 元，即可享受九折优惠；累计实际交费金额 500 元或支付 80 元会员费，可成为银卡会员，购课享受八折优惠；累计实际交费金额 1000 元或支付 200 元会员费，可成为金卡会员，购课享受七折优惠（以上须在同一学员代码下）；

英语/高等数学预备班：英语从英文字母发音、国际音标、基本语法、常用词汇、阅读、写作等角度开展教学；数学针对有高中入学水平的数学基础的同学开设。通过知识点精讲、经典例题详解、在线模拟测验，有针对性而快速的提高考生数学水平。立即报名！

基础学习班：依据全新考试教材和大纲，由辅导老师对教材及考试中所涉及的知识进行全面、系统讲解，使考生从整体上把握该学科的体系，准确把握考试的重点、难点、考点所在，为顺利通过考试做好知识上、技巧上的准备。立即报名！

真题串讲班：以考试大纲为主导，对各章节知识点进行全面梳理讲解，突出考试重点、难点与考点，教授答题思路与方法，通过对课程的整体情况分析及近 2 次考试的真题讲解，帮助考生更准确地把握考试方向，做好考前最后冲刺，为考生顺利通过考试铺平道路。串讲班课程在考前一个月左右开通。立即报名！

习题班：自考 365 网校与北大燕园合作推出，每门课程均涵盖该课程全部考点、难点，在线测试系统按照考试难度要求自动组卷、全程在线测试、提交后自动判定成绩。我们相信经过反复练习定能使您迅速提升应试能力，使您考试梦想成真！立即报名！

自考实验班：针对高难科目开设，签协议，不及格返还学费。全国限量招生，报名咨询 010-82335555 立即报名！

自考精品班：全力打造专属于学员个人的辅导计划，学员自入学当天便开始享受专属于自己的个性化辅导课程，专职教学辅导老师及班主任全程跟踪学员的学习情况，随时调整辅导方案，以保证学习计划的有效进行。帮助学员克服可能出现的学习上的怠倦、不良情绪的影响等情况。坚定考试必胜信念，并以最适合自己的方式，在短时间内掌握考试内容，全面提升学员的考试通过率。我们承诺，当期考试不通过，下期学费减半！立即报名！

全国 2010 年 1 月高等教育自学考试
计算机原理试题
课程代码：02384

一、单项选择题（本大题共 15 小题，每小题 2 分，共 30 分）

在每小题列出的四个备选项中只有一个选项是符合题目要求的，请将其代码填写在题后的括号内。错选、多选或未选均无分。

1.衡量计算机可靠性的技术指标是（　　）

A.MIPS　　B.MTBF

C.MTTR　　D.主频

2.设与非门的输入端为 A、B 和 C，其输出端为 F。若输出端的逻辑值为 F=0，则输入端 A、B 和 C 的逻辑值是（　　）

A.A=0，B=0，C=0　　B.A=1，B=0，C=1

C.A=1，B=1，C=0　　D.A=1，B=1，C=1

3.设半加器的输入端为 A 和 B，其和数输出端为 S，进位输出端为 C。若输出结果为 S=0，C=0，则输入端 A 和 B 的值是（　　）

A.A=0，B=0　　B.A=0，B=1

C.A=1，B=0　　D.A=1，B=1

4.在浮点数的编码表示中，为了提高数据的精度，可以增加（　　）

A.基数值　　B.阶码位数

C.尾数位数　　D.符号位位数

5.在以下编码中，属于有权 BCD 码的是（　　）

A.2421 码　　B.余 3 码

C.格雷码　　D.ASCII 码

6.为了操作处理方便，在做定点加减法运算时，操作数的编码一般都采用（　　）

A.原码　　B.反码

C.补码　　D.真值码

7.在原码一位乘法中，乘积的符号是由两个操作数的符号代码作相应的逻辑运算得到的，此逻辑运算是（　　）

A.逻辑加　　B.逻辑乘

C.与非运算　　D.异或运算

8.计算机硬件与软件之间的主要交界面是（　　）

A.I / O 设备　　B.指令系统

C.CPU　　D.操作系统

9.机器字长表示（　　）

A.计算机内部数据通道和工作寄存器的宽度

B.计算机指令的长度

C.程序计数器的长度

D.存储器单元的宽度

10.精简指令集计算机的简称是（　　）

A.ASP　　B.DISC

C.RISC　　D.CISC

11.如果把存储器分为半导体存储器、磁存储器和光存储器，这种分类方法是（　　）

A.按存储介质分类　　B.按存取方式分类

C.按信息的可保护性分类　　D.按位置和功能分类

12.在存储器系统中，为了扩大程序可控制的存储空间，操作系统将辅存的一部分当做主存使用。这种存储系统称为（　　）

A.内部存储器　　B.外部存储器

C.虚拟存储器　　D.随机存储器

13.将内存地址编码扩大到外围设备上，这种输入输出设备的编址方式称为（　　）

A.内存扩展寻址编址方式　　B.虚拟存储器编址方式

C.外围设备的单独编址方式　　D.统一编址方式

14.以下不属于输入输出接口要执行的功能是（　　）

A.数据缓存　　B.数据格式转换

C.执行算术逻辑运算　　D.设备的工作状态设置

15.完全由计算机程序控制来实现 CPU 和外围设备之间的数据传输的输入输出控制方式是（　　）

A.程序查询方式　　B.程序中断方式

C.DMA 方式　　D.通道方式

二、填空题（本大题共 10 小题，每小题 2 分，共 20 分）

请在每小题的空格中填上正确答案。错填、不填均无分。

16.用高级语言编写的源程序是不能直接执行的，将其翻译成目标程序的软件是_____。

17.设 RS 型触发器的输入端为 R 和 S，输出的原码端为 Q。如果 R 为 0 电位、Q 为 0 电位，那么 S 端应为_____电位。

18.CRC 码的全称是_____。

19.单符号位操作检测溢出的方法是当加数和被加数符号相同时，若运算结果的符号与操作数的符号_____时，表示溢出。

20.在浮点数加减法运算中，完成尾数求和后，一般接着进行的操作是_____。

21.执行一地址指令格式的加法运算时，其中一个操作数在指令的地址码给出，另一个操作数寄存在_____中。

22.在_____寻址方式下，指令中的地址码就是存放操作数地址的地址。

23.存储器硬件设备与管理存储器的软件一起合称为_____。

24.通道是具有特殊功能的处理器，它有自己的_____专门负责数据输入输出的传输控制。

25.显示设备一般的显示标准有分辨率、刷新频率、_____等指标。

三、计算题（本大题共 5 小题，每小题 4 分，共 20 分）

26.化简逻辑表达式 $A\overline{B}+B+ABCD+A\overline{B}\,\overline{C}\,\overline{D}+\overline{A}B\overline{C}D$.

27.写出十进制数 35.25 在计算机中的浮点数形式，设阶码取 6 位补码（含一位符号位），尾数为 10 位原码（含一位符号位）。

28．已知 X=-0.01001，Y=-0.11010，要求用补码运算计算 X-Y（应给出计算过程），同时指出运算结果是否溢出？

29．试分别写出以下运算的结果：

（1）对 8 位补码操作数 1101 0101 算术左移一位；

（2）对 8 位补码操作数 1101 0101 算术右移一位；

（3）对 8 位操作数 1001 1001 逻辑左移一位；

（4）对 8 位操作数 1001 1001 逻辑右移一位。

30．设存储器的存储容量 C 为 1MB，数据寄存器的位数（数位线）为 8。试问其地址寄存器应为多少位？

四、简答题（本大题共 7 小题，第 31、32、34、35、36 小题各 4 分，第 33、37 小题各 5 分，共 30 分）

31.设在如题 31 图所示的电路中，A 输入 1 电位，B 输入 1 电位。那么 CP 端由 0 电位跳变到 1 电位后触发器 Q_1 和 Q_2 的状态是什么？

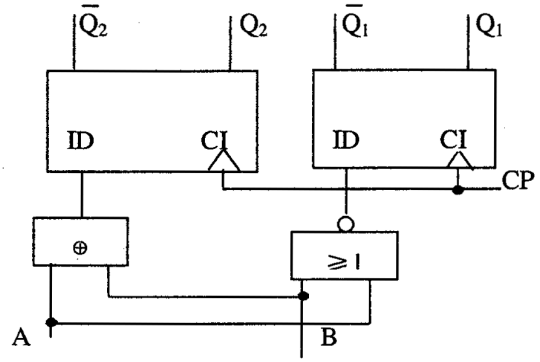

题 31 图

32.计算机中采用二进制表示有哪些好处?

33.数据校验码如何进行错误校验？其原理是什么？

34．（1）简述指令周期、时钟周期的基本含义。

（2）简单说明指令周期、CPU 周期、时钟周期之间的关系。

35．微程序应由哪类人员设计？何时将其存储在什么存储器？实现什么功能？

36．试依序写出存储器接到写操作命令时应完成的四个操作步骤。

37．CPU 响应中断请求后，在中断处理过程中，第一步必须执行什么操作？为什么要执行这一步操作？